MOUCHE Schießsportbekleidung

Maßblatt für Schießhosen

Artikel	☐ GERMANiA ☐ MOUCHE ☐ STEHEND ☐ sonstige: _____
Artikel-Nr.	_____
Typ	☐ Damenhose ☐ Herrenhose ☐ Rechtsschütze ☐ Linksschütze
Gemessen mit Unterbekleidung?	☐ JA ☐ NEIN ☐ sonstiges: _____
Namen aufnähen?	☐ JA _____ ☐ NEIN

Körpergröße _____

Konfektionsgröße
(falls bekannt) _____

A
Bundumfang
(bei Frauen schmalste Stelle, oberhalb der Hüftknochen) _____

B
Gesäßumfang
(dickste Stelle rund um die Hüften) _____

C
Schrittlänge
(von der höchsten Stelle zwischen den Beinen bis unter den Knöchel) _____

D
Schritt bis Knie
(von höchster Stelle zwischen den Beinen runter bis Mitte Kniehöhe) _____

E
Oberschenkelumfang
dickste Stelle des Beines ca. 8-10 cm unterhalb des Schrittes) _____

F
Seitenlänge
(seitlich von Oberkante Hüftknochen bis unter den Knöchel; dabei den Körperkonturen folgen) _____

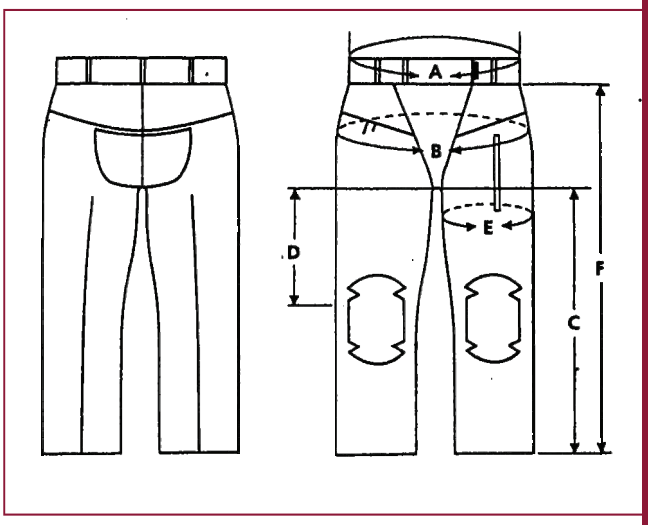

Kunden-/ Händleradresse	
Vorname	_____
Nachname	_____
Straße / Nr.	_____
PLZ / Ort	_____ _____
Telefonnr.	_____
E-Mail	_____

Alle Umfangmaße sollen waagerecht gemessen werden. Das Maßband soll straff anliegen, ohne gedehnt zu werden. Am besten mehrere Messungen machen, jeweils ein paar cm höher und tiefer um die weiteste Stelle zu ermitteln. Am besten auf Schießunterbekleidung messen oder entsprechend dicker Kleidung.

MUSCHE GmbH
Maß- u. Schießeinkleidung
Homburger Str. 28
D-66450 Bexbach - Kleinottweiler

Telefon: +49 (0) 6826-50784
Fax: +49 (0) 6826-50896
E-Mail: info@mouche.de

www . mouche . de